MANUAL DE INSTRUÇÕES

PLACA COMPATÍVEL COM COLORMAQ
LCA 11,5Kg|12Kg|15Kg Versão 1 e Versão 2 BIVOLT

PA EMICOL: ***72637110000***

emicol • PARTS •

FABRICANTE
DE PEÇAS ORIGINAIS

SUMÁRIO

1. Informações Sobre o Produto 03
2. Cuidados para a Instalação 03
3. Principais Causas de Defeitos na Placa 03
4. Diagrama Elétrico 04
5. Garantia 05
6. Atendimento ao Técnico/Cliente 05
7. Catálogo 05

1. INFORMAÇÕES SOBRE O PRODUTO

CÓDIGOS COMPATÍVEIS:

- 07200004
- 00750003
- 7280003

LAVADORA COMPATÍVEL:

- LCA 11,5Kg
- LCA 12Kg
- LCA 15Kg

Referência no desenvolvimento de produtos eletrônicos para o segmento de Lavanderia e Refrigeração, a Emicol utiliza sua expertise para desenvolver produtos com qualidade e o melhor custo-benefício.

A placa Emicol compatível com as lavadoras **Colormaq LCA 11,5Kg, LCA 12Kg e LCA 15Kg**, foi desenvolvida seguindo os mais rigorosos padrões de qualidade, de maneira a proporcionar ao usuário a plena confiabilidade para aplicação e garantir o correto funcionamento da lavadora.

Observações:

Aplicadas em lavadoras com o botão ON/OFF. Compatibilidade de códigos conforme informado acima;
Placa com 14 leds distribuídos entre os Ciclos e Programas de Lavagem;

2. CUIDADOS PARA A INSTALAÇÃO

Antes de instalar a placa eletrônica:

- Verifique se a mesma é compatível com a aplicação;
- Verifique se os demais componentes estão em perfeitas condições de uso a fim de evitar eventuais danos a nova placa eletrônica

3. PRINCIPAIS CAUSAS DE DEFEITOS NA PLACA

- Variações na rede elétrica;
- Vazamento de água sobre a placa;
- Excesso de sabão;
- Curto circuito no chicote ou componentes da máquina;
- Chicote de fios interrompido;
- Ligação incorreta dos fios e conectores;
- Ação de roedores e insetos;
- Local com umidade do ar excessiva ou maresia causando corrosão;
- Carga de roupa acima da capacidade da máquina;

4 . DIAGRAMA ELÉTRICO

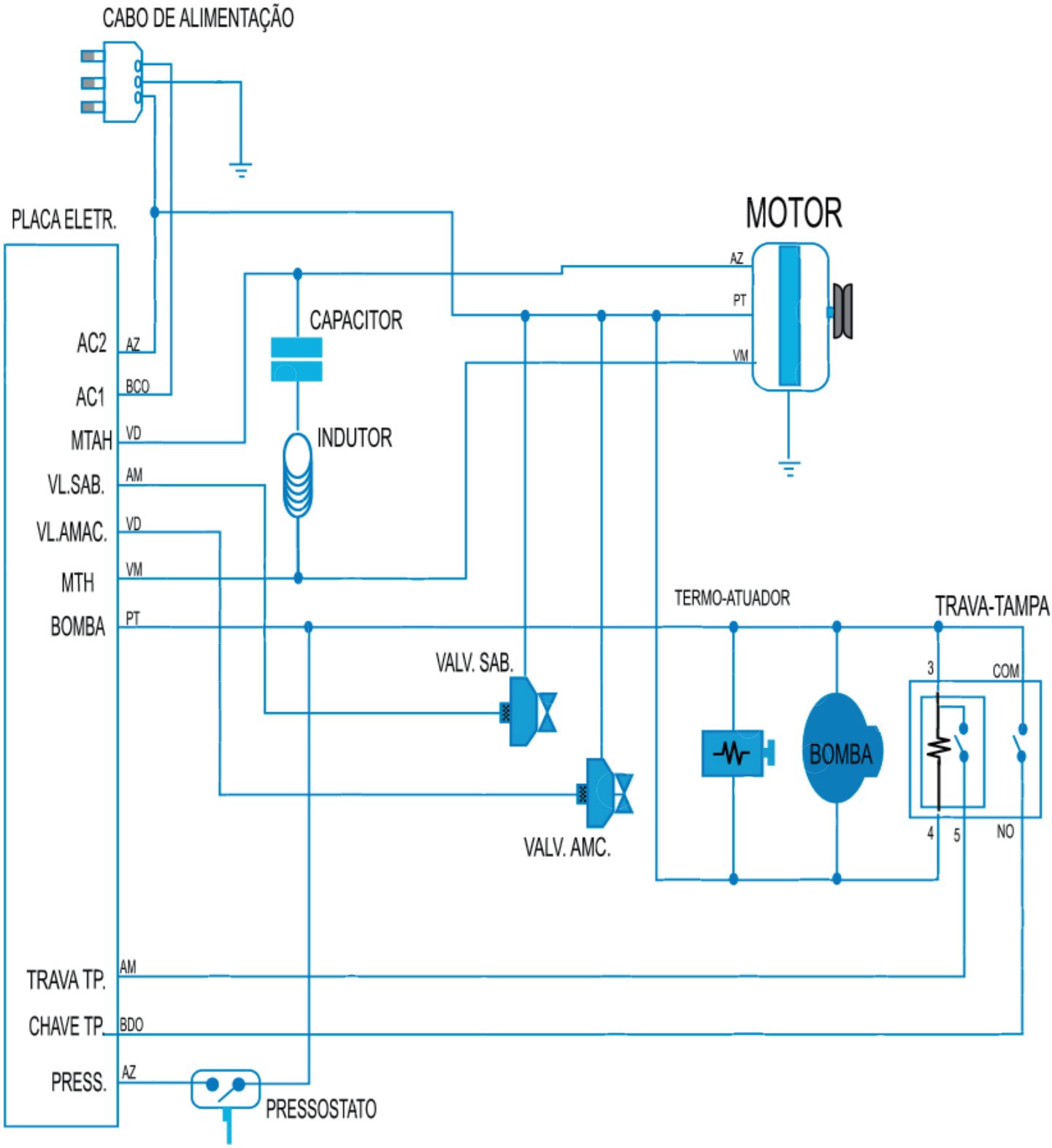

5. GARANTIA

Todos os produtos **EMICOL** são testados antes de sair da **fábrica**.

Estes produto possui garantia contra defeitos de fabricação, consulte o seu distribuidor.

A garantia não se aplica a defeitos resultantes da má utilização ou danos ocasionados por imperícia técnica, instalação/manutenção imprópria ou inadequada, feita por pessoa não qualificada.

6. ATENDIMENTO AO TÉCNICO/CLIENTE

Ainda ficou com alguma dúvida? Entre em contato conosco:

- e-mail: **pecas@emicol.com.br**
- Telefone: **+55 11 4024-9934**

7. CATÁLOGO

Aponte a câmera do celular para o **QRCODE** abaixo e baixe o catálogo dos produtos mais vendidos.